பள்ளிக் கல்வித்துறை – சேலம் மாவட்டம்

காலாண்டு பொதுத்தேர்வு – செப்டம்பர் 2024

100 சதவீதம் தேர்ச்சி மாதிரி வினாக்கள்

11– ஆம் வகுப்புஅடிப்படை இயந்திரவியல்– கருத்தியல்

1. தொழிற்சாலைகளில் பொருட்களை உற்பத்தி செய்பவர்
   அ, மேற்பார்வையாளர் ஆ, இயந்திர பணியாளர் இ. மேலாளர் ஈ. முதலாளி
2. இயந்திரங்கள் கைக்கருவிகள் வெட்டுக்கருவிகளைக் கொண்டு உற்பத்தி செய்யும் இடம்
   அ. வகுப்பறை ஆ.தொழிற்சாலை இ. மருத்துவ மனை ஈ விற்பனை நிலையம்
3. பணிமணையில் உள்ள இயந்திரங்களைவும் கைக்கருவிகளையும் பயன்படுத்தவர் யார்
   அ. மேற்பார்வையாளர் ஆ.முதலாளி இ.இயந்திரபணியாளர் ஈ. மேலாளர்
4. பணிமணையில் எதிர்பாரமல் நடக்கும் அசம்பாவிதம் பொருட்தேசம் உயர்சேதம் ---------------- என்கிறோம்
   அ. விபத்து ஆ. பாது காப்பு இ முதஉதவி ஈ .உற்பத்தி
5. பணிமனயின் எச்சரிக்கையுடன் கவனமுடன் மற்றும் விதிமுறைகளையும் பின்பற்றி நடக்கும் முறைக்கு என்ன பெயர்
   அ. விபத்து ஆ பாது காப்பு இ, முதஉதவி ஈ உற்பத்தி
6. தீயினால் ஏற்படும் அழிவை குறைப்பதற்கான நடைமுறைகளில் தொகுப்பு
   அ. தீ பாதுகாப்பு ஆ. இயந்திர பாதுகாப்பு இ. இயந்திர பணியாளர் பாதுகாப்பு ஈ பணிமனை பாதுகாப்பு
7. பணியிடத்தை ஓருங்கமைக்பதற்கானலீன் உற்பத்தி முறைகள் இதுவும் ஒன்றாகும்
   அ. 5S ஆ. 3S இ. 2S ஈ 4S
8. சுற்று சுழலை மாசுபடுத்தாமல் கழிவுகளை தொடக்க புள்ளியிலுருந்து இறுதி வரை கையாளுநட செயல் முறை -------------
   அ. மேலாண்மை ஆ கழிவு மேலாண்மை இ. அசுத்த நிலை ஈ. மாசுபாடு
9. கழிவுகளின் படிநிலைகளை சுருக்கமாக எவ்வாறு அழைக்கிறோம்
   அ. 2R ஆ.4 R இ.3 R ஈ .5 R
10. சர்வதேச தர நிர்ணயம் அமைப்பை சுருக்கமாக எவ்வாறு அழைப்பது
    அ. ISO ஆ. IS இ. EMS ஈ.5S
11. EMS ---------.ன் விரிவாக்கம்
    அ. Educational management sustem ஆ. Employment management system
    இ. Electrical management system ஈ.Environmental management system
12. ஒரு பொருளின் நீள அகல உயர அளவுகள் தெரியுமாறு 120 டிகிரி கோண இடைவெளியில் பொருளின் முழுத்தோற்றம் தெரிமாறு வரையும் முறை
    அ. ஆர்த்தோகிராபிக் புரொஜெக்சன் ஆ. ஐசோமெட்ரிக் புரொஜெக்சன்
    இ. முதல்கோண புரொஜெக்சன் ஈ மூன்றாம் கோண புரொஜெக்சன்
13. பொருளின் முனைகயிலிருந்து பிம்பதளத்திற்கு வரையபடும் கோடு
    அ. கற்பனைக் கோடுகள் ஆ. நேர்கோடுகள் இ. நீட்சிக் கோடுகள் ஈ. பிம்பக்கோடுகள்
14. மேல்பக்க தோற்றம் கீழ்கண்ட எந்த தளத்தில் தெரியும்
    அ. செங்குத்து தளம் ஆ. கிடைமட்ட தளம் இ. புரொபைல் தளம் ஈ. துணை தளம்
15. முதல் கோண புரொஜெக்சன் மேல் பக்க தோற்றம் அமையும் இடம்
    அ. முன்பக்க தோற்றத்தின் மேல்புறம் ஆ. முன்பக்க தோறறத்தின் இடது புறம்
    இ, முன்பக்க தோற்றத்தின் வலது புறம் ஈ. முன்பக்க தோற்றத்தின் கீழ்புறம்
16. BIS என்பது விரிவாக்கம்
    அ. Bharath Industrial society ஆ. Bureau of Indian standards
    இ, Brithish Instutte of Standdards ஈ. Bureu of Internal standards
17. ISI நிறுவனம் எந்த ஆண்டு BIS பெயர் மாற்றம் செய்யப்பட்டது
    அ. 1947 ஆ. 1983 இ, 1987 ஈ. 1999
18. வரைபடத்தின் தலைப்பு கட்டத்தில் உள்ள எழுத்துகளின் அளவு
    அ. 10 மி மீ ஆ. 6 மி மீ இ, 3 மி மீ ஈ. 2 மி மீ
19. கோத்திக் எழுத்துக்களை எழுதும் முறை என்பது'
    அ. எழுத்துகளை ஒரே சீரான தடிமனில் எழுதும் முறை ஆ. காலி கிராபிக் (calligraphic nibs)முறையில் எழுதுவது
    இ, எழுத்துகளை உயரத்திற்கு ஏற்றவாறு அகலத்தைக் குறைத்தல்
    ஈ. எழுத்துகளின் அகலம் அதிகமாகவும் சாரண உயரத்திலும் எழுதும் முறை
20. வரைபடத்தில் அளவுக்கோட்டிற்கு இணையாக மேல்பக்கம் எழுதும் முறை
    அ. அலைண்டு சிஸ்டம்' ஆ. லீடர்லைன் முறை
    இ, நீட்டப்பட்டக் கோடு முறை ஈ. யுனிடைரக்சனல் சிஸ்டம்
21. அம்புக்குறி தலைப்பகுதியின் (arrow head)நீளம் மற்றும் அகலத்தின் விகிதம்
    அ. 2:1 ஆ. 1:2 இ, 3:1 ஈ. 5:2
22. 1000X700X25 அளவுள்ள வரைபடப் பலகையின் பெயர்

G.KANNAN M.E., M.B.A., D.I.S., D.I.S.M., D.P.M., (DSA),, VOCATIONAL TEACHER -7904870400

www.Padasalai.Net

www.Padasalai.Net www.Trb Tnpsc.Com

அ. D0 ஆ. D1 இ, D2 ஈ. D3

23. 297X210 அளவுள்ள் வரைபடத்தின் பெயர்

அ. A0 ஆ. A1 இ, A2 ஈ. A4

24. கிடைமட்ட கோடு மற்றும் இணைகோடுகள் வரைய பயன்படுத்தப்படும் வரைபடமுறை

அ. T வடிவ மட்ட பலகை ஆ. பாகைமாணி இ, பிரெஞ்ச் வளைவு ஈ. டிராப்டர்

25. நேரான கோடுகள் வளைவான கோடுகள் ஆகியவைகளைக் வமபாகங்களாகப் பிரிக்க பயன்படும் கருவி

அ. பங்கிடும் கருவி ஆ. பாகைமாணி கவராயம் ஈ. இங்கிங் பெண்

26. பொருளின் மறைந்திருக்கும் உள் விவரங்களைக் காட்ட பயன்படும் கோடு

அ. மையக்கோடு ஆ. வெட்டுக்கோடு இ, மறைக்கோடு நிழலிடும் கோடு

27. பொருளின் வெட்டப்பட்ட பகுதியைக் காட்ட வரையும் கோடு

அ. அளவுக்கோடு ஆ. நிழலிடும் கோடு இ, மறைவுக்கோடு ஈ. மையக்கோடு

28. முழு வெட்டுத் தோற்றத்தில் வெட்டுத்தள கோணம்

அ. 180^0 ஆ. 90^0 இ, 60^0 ஈ.45^0

29. இணைப்பு தண்டின் குறுக்கு வெட்டுத்தோற்றதினைவரையும் வெட்டுத்தோற்றதின் பெயர்

அ. அரை வெட்டுத்தோற்றம் ஆ. ரிவால்வுடு வெட்டுத்தோற்றம் இ, லோக்கல் வெட்டுத்தோற்றம் ஈ. ஆப்செட் வெட்டுத்தோற்றம்

30. ஒரு பொருளின் வெட்டுத்தோற்றத்தினைஅப் பொருளுக்கு வெளியே வரைந்து காட்டும் தோற்றம்

அ. அரை வெட்டுத்தோற்றம் ஆ. ரிவால்வுடு வெட்டுத்தோற்றம்

இ, லோக்கல் வெட்டுத்தோற்றம் ஈ. ஆப்செட் வெட்டுத்தோற்றம்

31. தெரிந்திராத கட்டளைகளை பற்றிய உதவியை பெய எந்த செய்லமுறை அல்லது விசை பயன்படுகிறது

அ. F1 ஆ. F8 இ, F3 ஈ. F5

32. பின்வருவனவற்றிள் எது வரைதல் திசையை அறிய உதவுகிறது

அ. வழிகாட்டி பட்டை ஆ. கனசதுரம் இ, குறுக்கு இழைகள் ஈ. நிலைமை பட்டை

33. கோட்டினை ஒழுக்கமைவு செய் பயன்படும் செயல்முறை

அ. OSANP ஆ. RIGHTALIGN இ,ORTHO ஈ. XALIGN

34. PL கட்டளைணை பயன்படுத்தி வரையக்கூடியது

அ. சாதாரண கோடு ஆ. பல கோடு இ, பலகோணம் ஈ. செங்குத்து கோடு

35. உங்களுடிய் வரைதலில் கடைசியாக செய்யப்பட்ட செயலை தவிக்க பின்வரும் எந்த சாவிச் சேர்மானம் பயன்படுகிறது

அ. Ctrl+Shift ஆ. Ctrl+C இ, Ctrl+G ஈ. Ctrl+Z

36. பயன்பாட்டு பட்டியலில் இந்த கோப்பு கட்டளை உள்ளது

அ. Save AS ஆ. Start Tab இ,File ஈ. Tool bar

37. ஆட்டோ கேடில் வளைவு வரைவதற்கு இக்க கட்ளை பயன்படுகிறது

அ. EL ஆ. PL இ, ARC ஈ. AR

38. ஒரு பொருளின் தேவையற்ற பாகத்தை நீக்கி ஒழுங்கான வடிவத்தை பெற இக் கட்டளை பயன்படுகிறது

அ. ARC ஆ. POLIGON இ, COPY ஈ. TRIM

39. கூர்மையான விளிம்புகளை வட்ட முனைகளாக மாற்ற எந்த கட்டளை பயன்படுகிறது

அ. DIM STYLE ஆ. INSERT இ, FILLET ஈ. TEXT STYLE

40. புதிய வரைதலுக்கான கோப்பினை திறக்க ஆட்டோ கேடில் எந்த குறுக்கு வழி பொத்தானை பயன்படுத்த வேண்டும்

அ. Ctrl+N ஆ. Ctrl+V இ, Ctrl+S ஈ. Ctrl+C

41. Ctrl +C என்ற குறுக்கி வழி பொத்தான் எதற்கு பயன்படுகிறது

அ. மறைக்கப்பட்டவை ஆ. நகல் இ, அச்சு பகுதி ஈ. சேமித்தல்

42. கொடுக்கப்பட்ட பணிப்பொருள் அதன்னோடு இணைய வேண்டிய பொருடன் இணைவதற்காக பணிப்பொருளின் உண்மையான அளவிற்கோ அல்லது மிக குறைந்த வித்தியாசத்தில் கொடுக்ப்பட்ட எல்லைக்குள் இருக்கும்படி செய்யும் முறையின் பெயர்

அ. லிமிட்ஸ் ஆ. ஒருமுக வேறுபாடு இ, மாறுபாடு ஈ. பொருத்தும் தன்மை

43. அச்சின் அளவை விட துளையின் அளவு குறைவாக உள்ள இணைப்பு

அ. அழுத்த இணைப்பு ஆ. இடைவெளியற்ற இணைப்பு இ, இடைவெளியுள்ள இணைப்பு ஈ. நழுவு இணைப்பு

44. அச்சியின் அளவை விட துளையின் அளவு அதிகமாக உள்ள இணைப்பு

அ. அழுத்த இணைப்பு ஆ. இடைவெளியுள்ள இணைப்பு இ, இடைவெளியற்ற இணைப்பு ஈ. நழுவு இணைப்பு

45. ஆதா அளவிற்கும் இருக்கும் அளவிற்கும் உள்ள வித்தியாசம்

அ. அதிகபட்ச எல்லை மாறுபாடு ஆ. ஏற்கபடும் அளவு இ, வேறுபாடு ஈ.குறைந்தபட்ச எல்லை

46. இணைப்பின் நுணுக்கம் மிக முக்கியம் எனில் எவ்வகையான இணைப்பை தேர்ந்தெடுப்பாய்

அ. அழுத்த இணைப்பு ஆ. இடைவெளியுள்ள இணைப்பு இ, இடைவெளியற்ற இணைப்பு ஈ. உராய்வு இணைப்பு

47.ஒரேமாதிரியான பொருட்களுக்கு தரம் மற்றும் அளவுகளை நிர்ணயம் செய்யும் முறைக்கு ----என்று பெயர்

அ. தரநிர்ணயம் ஆ. பெருமவேறுபாடு இ, குறுமவேறுபாடு ஈ.ஏற்கப்படும் அளவு

48. தர நிர்ணயம் என்பதை வரையறை செய்யும் போது ---------இருக்கும்

அ. துளை ஆ. அச்சு இ, டாலரன்ஸ் ஈ. இணைப்பு

49.குறைந்த நேரத்தில் அதிக அளவு பொருத்தப்படுவதால்அப்பொருள்---------- குறைகிறது

Kindly Send Me Your Key Answer to Our email id - Padasalai.net@gmail.com

அ. தன்மை ஆ. உற்பத்தி விலை இ, உறுதி ஈ. அளவுகள்

50. ஒரு பொருள் உற்பத்தி செய்து முடித்த பிறகு இருக்க்கூடிய அளவிற்கு என்ன பெயர்

அ. இருக்கும் அளவு ஆ. ஆதார அளவு இ, மாறுபாடு ஈ. பூஜ்யக்கோடு

51.உயர்ந்பட்ச எல்லை குறைந்தபட்ச எல்லை ஆகிய இரண்டு அளவுகளுக்கும் உள்ள வித்தியாசம்

அ. இருக்கும் அளவு ஆ. மாறுபாடு இ, ஆதார அளவு ஈ. ஏற்கப்படும் அளவு

52. தலைமை மாதிரி வடிவம் செய்யப்படும் பொருள்

அ. மரம் ஆ. உலோகம் இ, மெழுகு ஈ.பிளாஸ்டிக்

53. குறைந்த அளவு மட்டுமே மாதிரி வடிவம் தயாரிக்க தேவையான பொருள்

அ. மரம் ஆ தெர்மோ செட்டிங் பிளாஸ்டிக் இ, மெழுகு ஈ.வார்ப்பு

54. வார்பக சாலையில் தேவையற்ற பொருட்களை நீக்கி மண்னை சுத்தப்படுத்தும் கருவி

அ. மண்வெட்டி ஆ. காற்றழுத்தி இ, இருமுனை கரண்டி ஈ. சல்லடை

55. அச்சு மண்ணில் கலந்துள்ள மூலப்பொருள்

அ. மெழுகு ஆ. கண்ணாடி இ, பசைப்பொருள் ஈ. ரப்பர்

56. உள்ளிடற்ற வார்ப்பு செய்ய பயன்படும் பொருள் எது

அ. டுவல் பிண் ஆ. உள்ளகம் இ, மாதிரி அச்சு ஈ. வார்ப்பு பெட்டி

57. உலோகத்தை உருக்கி அதை அச்சுகளில் ஊற்றி வார்ப்புகளை உருவாக்கும் இடம்

அ. பச்சைமண் வார்ப்பகம் ஆ. மாதிரி அச்சு இ, செய்கை சேர்மண் ஈ.அச்சு

58. அதிக எண்ணிக்கையில் வார்புகள் தயாரிக்க---------மாதிரி வடிவங்கள் பயன்படுத்தப்படுகிறது

அ. பிளாஸ்டிக் ஆ. மரம் இ, மெழுகு ஈ. உலோகம்

59. ஒரே துண்டால் ஆன இணைப்புகள் இல்லாமல் தயாரிக்கப்பட்ட மாதிரி வடிவத்திற்கு --------பெயர்

அ. பிளவு மாதிரி வடிவம்ஆ. தளர்வு துண்டு வடிவம் இ, கெட்டி மாதிரி வடிவம் ஈ. மேட்ச் பிளேட் மாதிரி வடிவம்

60. இரு பகுதிகளாக செய்யப்பட்டு எளிதில் பிரிக்கும் வகையில் உருவாக்கப்பட்ட மாதிரி வடிவம்----

அ. மேட்ச் பிளேட் மாதிரி வடிவம் ஆ. பிளவு மாதிரி வடிவம் இ, தளர்வு துண்டு வடிவம் ஈ. கெட்டி மாதிரி வடிவம்

61. மாதிரி வடிவங்கள் வார்ப்பின் அளவை விட சற்று பெரியதாக செய்யப்டும்அளவு வேறுபாட்டிற்கு ---என்று பெயர்

அ. அலவன்ஸ் ஆ. எலிமிட் இ, வார்ப்பு ஈ. அச்சு

62.அரிமான எதிர்ப்பு தன்மை என்பது

அ. இயற்பியல் பண்பு ஆ. வேதியல் பண்பு இ, மின்னியல் பண்பு ஈ. இயந்திரவியல் பண்பு

63. மீள் தன்மை என்பது

அ. இயற்பியல் பண்பு பண்பு ஆ. இயந்திரவியல் பண்பு இ, மின்னியல் பண்பு ஈ.வேதியல் பண்பு

64. சிதறும் தன்மை கொண்ட பொருள்

அ. எஃகு ஆ. காப்பர் இ, வார்ப்பு இரும்பு ஈ. அலுமினியம்

65. மீள் தன்மை கொண்ட உலோகத்திற்கு எடுத்து காட்டு

அ. எஃகு ஆ. மென்மையான எஃகு இ, பித்தளை ஈ. சுருள் வில்

66. சுத்தமான இரும்பின் அனு எண்

அ. 16 ஆ. 26 இ, 36 ஈ. 46

67. மின்மாற்றிகள் தயாரிக்க பயன்படும் எஃகு

அ. கார்பன் எஃகு ஆ. வெட்டுளி எஃகு இ, கலவை எஃகு ஈ. அதிவேக எஃகு

68. மில்லிங் வெட்டுகருவிகளை தயாரிக்க பயன் படும் எஃகு

அ. கார்பன் எஃகு ஆ. வெட்டுளி எஃகு இ, துருபிடிக்காத எஃகு ஈ. அதிவேக எஃகு

69. வார்பிரும்பில் உள்ள கார்பன் அளவு

அ. 2% முதல் 3% வரை ஆ. 2% முதல் 4% வரை இ, 2% முதல் 4.5% வரை ஈ. 2% முதல் 5% வரை

70. நைட்ரைடிங் செய்யும் போது எக்கின் மேற்பரப்பில் எது சேர்க்கப்படுகிறது

அ. கார்பன் மற்றும் நைட்ரஜன் ஆ. நைட்ரஜன் இ, கார்பன் ஈ.கைட்ரஜன்

71. பதபடுத்துவதின் நோக்கம்

அ. அதிகமான எதிர்ப்பு தன்மை அதிகரிக்க ஆ. உலோகத்தின் கடினதன்மை அதிகரிக்க

இ, சிதறும் தன்மை குறைக்க ஈ.இயந்திர பணி தன்மையை மேன்படுத்த

மூன்று மதிப்பெண் வினாக்கள்

1. தொழிற்சாலைகளின்வகைகள்யாவை?
2. முதல்உதவிபெட்டியில்உள்ளமருந்துபொருட்கள்யாவை?
3, கழிவுமற்றும்கழிவுமேலாண்மைபற்றிவரையறைசெய்க
4. இயந்திர பணியாளர் என்பவர் யார்?
5, 5 S மற்றும் அதன் முக்கியத்துவம் வரையறை செய்க

G.KANNAN M.E., M.B.A., D.I.S., D.I.S.M., D.P.M., (DSA),, VOCATIONAL TEACHER -7904870400

6. கழிவுகளின் படிநிலைகளை பட்டியலிட்டு விளக்குக
7, ஆர்தோகிராபிக்படத்தில்உள்ளமூன்றுமுக்கியதோற்றங்களைகூறுக
8,. பிரெஞ்சுவளைவுகளின்பயன்யாது ?
9, வரைபடத்தின்அளவுவிகிதம்என்றால்என்ன?
10. வரைகலைபரப்புமற்றும்பணியிடம்வேறுபடுத்துக
11. ஆர்த்தோகிராபிக் படத்தின் வகைகள் யாவை?
12.பரிமாணமிடல் என்றால் என்ன?
13. வெட்டுத்தோற்றம் என்றால் என்ன?
14, ஆட்டோகேடில் OSNAP மற்றும் ORTHO MODE செயல்முறைகள்ஒப்பிடுக
15, பின்வருவனவற்றை பற்றி குறிப்பு வரைக
அ. காண்சதுரம் ஆ, வழிகாட்டுப்பட்டை
16, பொருந்தும் தன்மை என்றால் என்ன?
17, ஆதாரஅளவுஎன்றால்என்ன ?
18. அச்சுமண்ணின்வகைகள்யாவை ?
19. மாதிரிவடிவம்தயாரிக்கபயன்படும்பொருட்கள்யாவை?
20, I..S.O வின் பணிகள் யாவை?
21, அச்சு பெட்டி என்றால் என்ன?
22. ஆட்டோ கேட் 2016 மென்பொருளின் சிறப்புகள் சிலவற்றை கூறுக

ஐந்து மதிப்பெண் வினாக்கள்

1, விபத்து ஏற்படகாரணங்கள் யாவை ?
2, கைக்கருவிகள் பாதுபாப்பு குறிப்புகள் எழதுக
3, சேமிப்பு கொள்கலன்களை வரிசை படுத்தி அதன் உபயோகத்தினை குறிப்பிடுக
4. தலைப்புக்கட்டத்தில் குறிப்பிட வேண்டிய வற்றைபட்டியலிடுக
5. வரைபடத்தில் பயன்படுத்தபடும் பல்வேறு கோடுகளை வரைந்து அவற்றின் பயன்பாடுகளை விளக்கு
6, எதேனும் 5 ஆப்ஜெக்ட் ஸ்னாப் (object snap)பற்றி அதனுடைய பயன்பாடுகளை விவரி
7, முழுமையான மற்றும் அதிகரிக்க்கூடிய அச்சு அமைவு குறிப்புகளை தந்து எடுத்துகாட்டுடன் ஒப்பிட்டு விவரி?
8, இணைப்பின் அமைப்பு முறைகள் பற்றி விவரி–
9, ஏற்கப்படும் அளவு என்றால் என்ன? அவற்றின் வகைகளை விளக்குக
10, அச்சு கருவிகளை வகைப்படுத்துக
11, அச்சுகளின் வகைகளை வரிசைப்படுத்துக
12., தீ அணைப்பு சாதனங்களை எவ்வாறு இயக்குவாய் (PASS) என்பதை விவரி
13.. ஆங்கில மொழியில் 5S வரிசையை வரிசைப்படுத்தி ஒவ்வொரு வரிசையும் விரிவாக விவரி?

10 மதிப்பெண் வினாக்கள்

1, பசுமை மணல் அச்சு செய்யும் முறையினை படிப்படியாக படத்துடன் விளக்குக
2, மாதிரி வடிவம் செய்யப் பயன்படும் பொருட்களை வகைப்படுத்துக
3, இணைப்பின் வகைகள் மூன்றினை படத்துடன் விவரி.

G.KANNAN M.E., M.B.A., D.I.S., D.I.S.M., D.P.M., (DSA),, VOCATIONAL TEACHER -7904870400

Kindly Send Me Your Key Answer to Our email id - Padasalai.net@gmail.com

4. கீழே கொடுக்கப்பட்ட வரைபடத்திற்கான வினாட்களுக்கு விடையளி

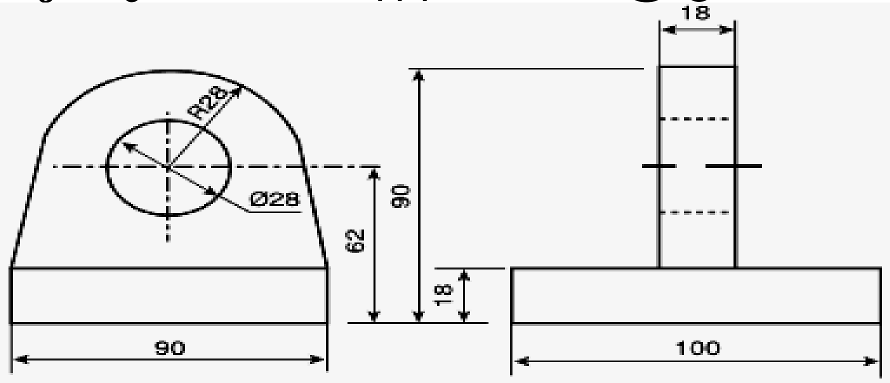

படம் 4

அ) படத்தில் காட்டப்பட்டுள்ள தாங்கு சட்டத்தின் (Bracket) மொத்த அளவுகள் (நீளம், அகலம், உயரம்) யாது?

ஆ) தாங்கு சட்டத்தின் அடிப்பாகத்தின் வடிவம் மற்றும் அதன் மொத்த அளவுகள் (நீளம், அகலம், தடிமன்) யாது?

இ) தாங்கு சட்டத்தில் உள்ள துளையின் விட்டத்தின் அளவு என்ன?

ஈ) தாங்குசட்டத்தின் மேல்புற வளைவின் ஆரம் என்ன?

உ) தாங்கு சட்டத்தின் தடிமனின் அளவு யாது?

5, ஆட்டோகேட் பரிமாணத்தில் பகுதிகள் வகைகள் மற்றும் முறைகள் பற்றி விவரி

6, ஆட்டோ கேடில்(AUTO CAD) பயன்படுத்தப்படும் பல்வேறு விசைப்பலகை குறுக்கு (SHORT CUTS) வழிகளை பற்றி விவரி?